МОНТАЖНАЯ КОРОБКА

KN-P06

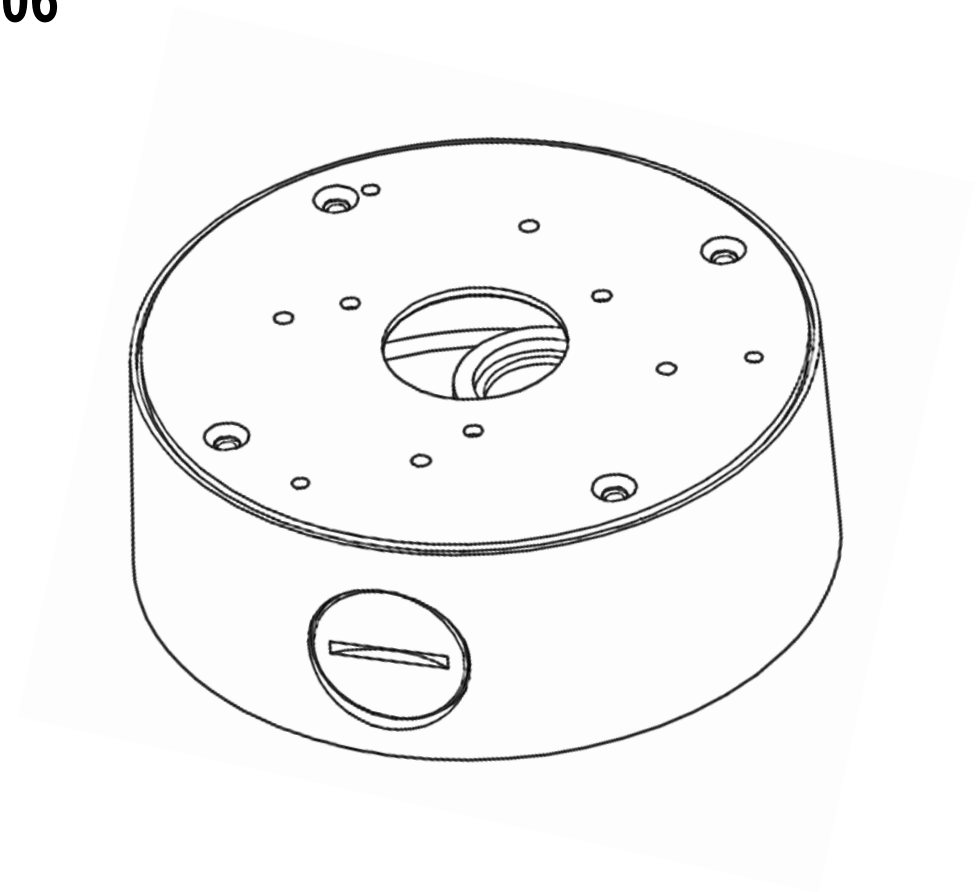

ПАСПОРТ

Пожалуйста, ознакомьтесь перед эксплуатацией

и сохраните для дальнейшего использования

Редакция 1А

2022г.

2. Основные технические данные

Модель	**KN-P06**
Материал	Сплав алюминия
Цвет	Белый
Габариты	Ø121.85 x 45.00мм
Вес	0.4 кг
Нагрузка	До 5 кг
Применение	Уличное
Совместимость **C**	KN-CE203V2812BR, KN-CE204A2812BR, KN-CE204A5050BR
Совместимость **D**	KN-DE205A2812BR, KN-DE208F28BR

9. Габаритные размеры

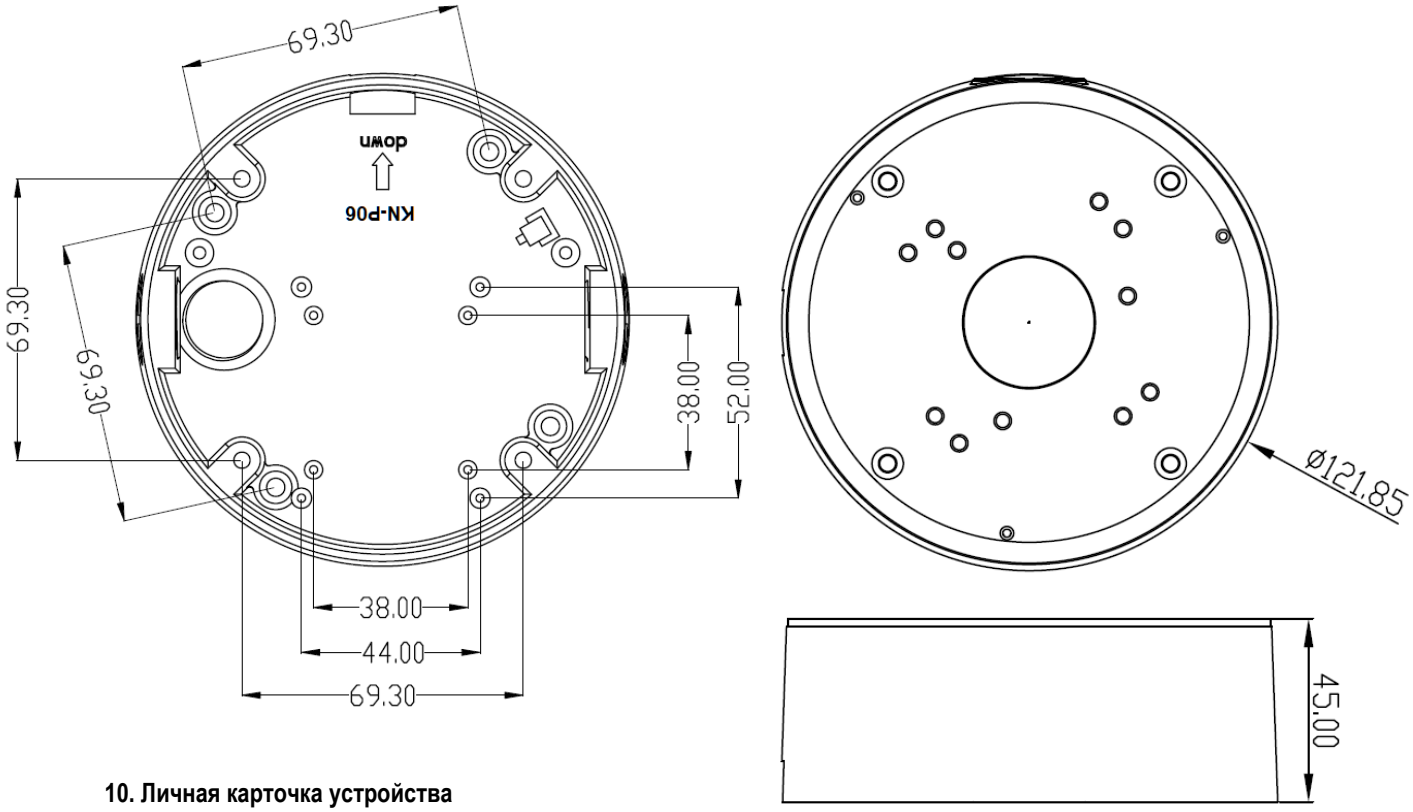

10. Личная карточка устройства

Модель: **KN-P06**

S/N:

Дата продажи: _____

Внимание!

При обращении в сервисный центр заполните гарантийный талон и акт рекламации

Дополнительная информация на сайте: www.keno-cctv.ru

Телефон технической поддержки: 8-800-1002132

Звонок бесплатный по всей территории РФ