СТОЛБОВОЕ КРЕПЛЕНИЕ

KN-J28A

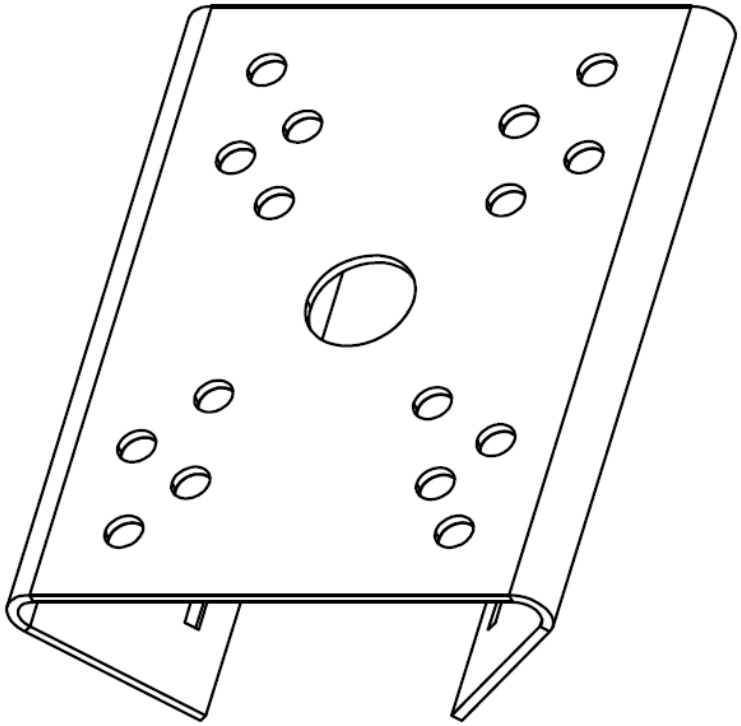

ПАСПОРТ

Пожалуйста, ознакомьтесь перед эксплуатацией

и сохраните для дальнейшего использования

Редакция 1А

2022г.

2. Основные технические данные

Модель	**KN-J28A**
Материал	Нержавеющая сталь с покрытием
Цвет	Белый
Габариты	Ш102.6 х В130.0 х Г43.0мм
Хомут	2шт Ø от 118 до 140 мм
Вес	0.7 кг
Нагрузка	До 10 кг
Применение	Уличное
Совместимость	KN-P06

9. Габаритные размеры

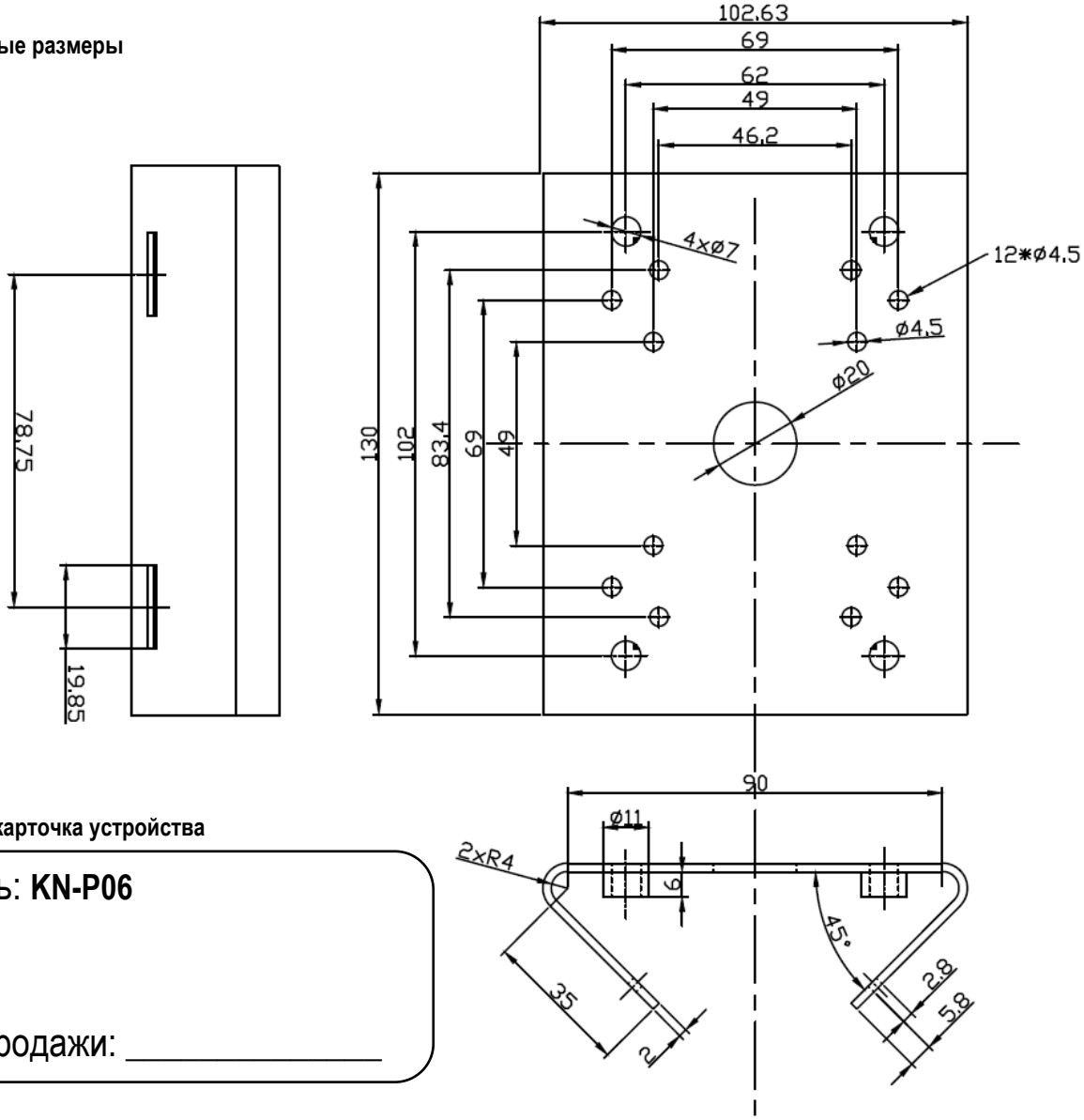

10. Личная карточка устройства

Модель: **KN-P06**

S/N:

Дата продажи: _____

Внимание!

При обращении в сервисный центр заполните гарантийный талон и акт рекламации

Дополнительная информация на сайте: www.keno-cctv.ru

Телефон технической поддержки: 8-800-1002132

Звонок бесплатный по всей территории РФ